Automatik | Motor | Panik | Für zweiflügelige Fluchttüren
Automatic | Motor | Panic | For double-leaf emergency exit doors

Inhalt
Contents

F24 Zeichnung
F24 drawing 3-152

U24 Zeichnung
U24 drawing 3-153

Technische Details
Technical details..... 3-154

Funktion/Vorteile
Function/benefits..... 3-154

Optionen
Options 3-155

Artikeldaten
Article details 3-158

Typ 4 | Type 4

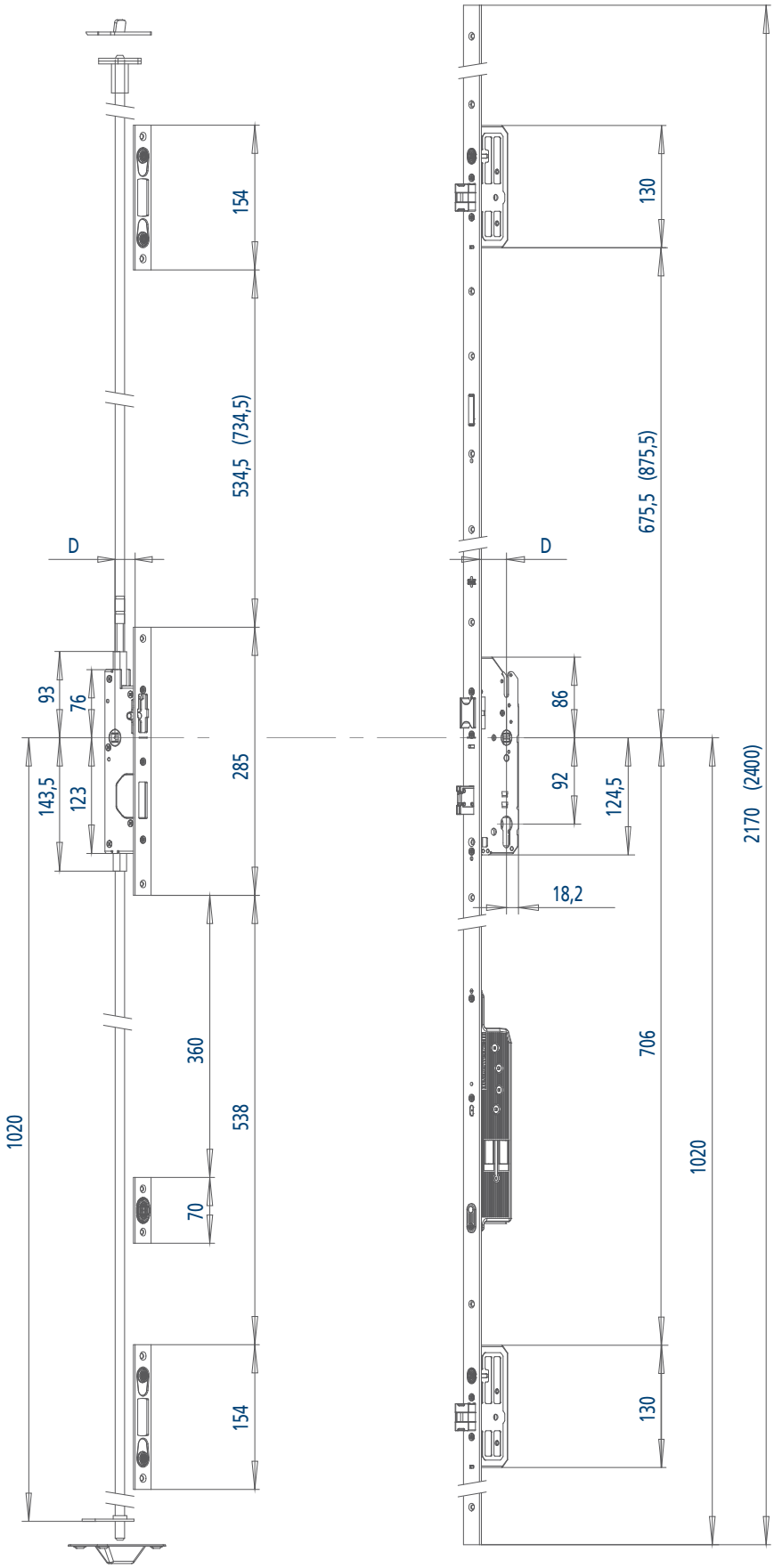
154
534,5 (734,5)
D
93
76
143,5
123
285
360
538
1020
70
154
130
675,5 (875,5)
D
86
92
124,5
18,2
706
1020
130
2170 (2400)

Typ 4 | Type 4

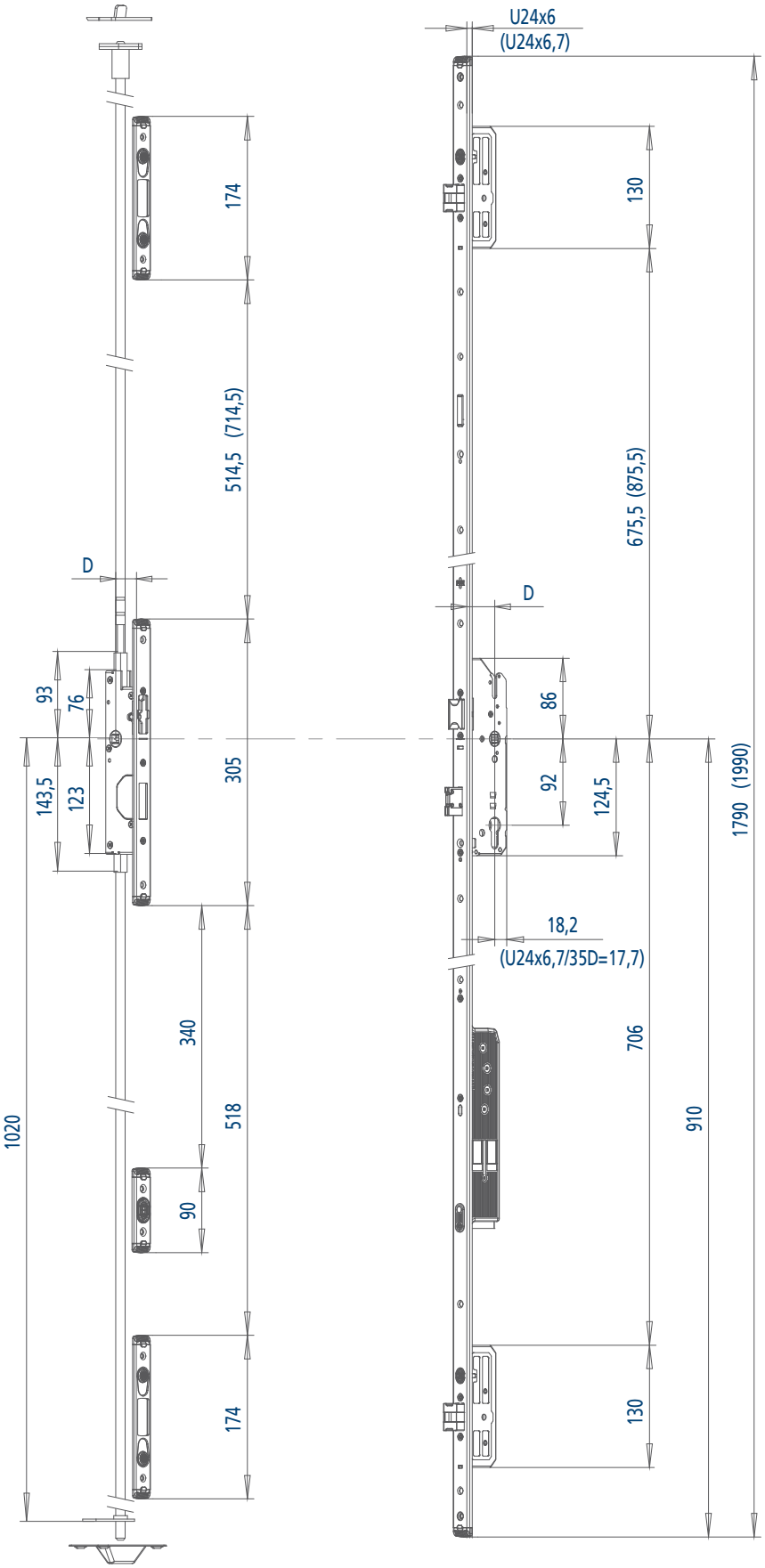
U24x6
(U24x6,7)
174
514,5 (714,5)
D
93
76
143,5
123
305
340
518
1020
90
174
130
675,5 (875,5)
D
86
92
124,5
1790 (1990)
18,2
(U24x6,7/35D=17,7)
706
910
130

Automatische Mehrfachverriegelung mit Panikfunktion und motorischer Entriegelung für zweiflügelige Fluchttüren nach EN 179 und EN 1125

Technische Details

- Vorgerichtet für Profilzylinder (RZ auf Anfrage)
- Mit Wechsel
- 35, 40, 45, 55 mm Dornmaß (weitere auf Anfrage)
- 92 mm Entfernung (RZ 94 mm Entfernung)
- 9 mm Nuss
- 20 mm Riegel- und Fallenriegelausschluss
- Feuerschutz-Ausführung
- Mit Doppelmotor für die motorische Entriegelung
- Motorantrieb mit LED-Anschluss zur optionalen Verriegelungsanzeige an der Türaußenseite

Funktion

Beim Schließen der Tür fahren automatisch alle Fallen und der Hauptriegel aus. Ungehinderte Flucht von innen durch Betätigung des Drückers oder der Panik-Griffstange, sowohl auf der Gang- als auch auf der Standflügelseite. Bei der Notöffnung des Standflügels werden die Treibriegelstangen des Gegenkastens eingezogen und gleichzeitig alle Verriegelungen des Gangflügels zurückgeschoben.

Beachten Sie bitte die ausführliche Beschreibung der Fluchttürfunktionen Seite 2-32 ff.

Vorteile

- Sichere Flucht im Notfall durch einfache Betätigung
- Komfortable, kraftvolle motorische Öffnung durch Zutrittskontrollsysteme
- Schnelle motorische Entriegelung innerhalb einer Sekunde
- Problemlose Erweiterung durch FUHR Funk-Zutrittssysteme
- Feuerschutz-Ausführung bereits Standard
- Erhöhte Sicherheit durch automatische Verriegelung
- Beim Schließen der Tür fährt der Hauptriegel ebenfalls automatisch aus
- Robust und langlebig– getestet auf mind. 200.000 Betätigungen
- Panikfunktion B und E lieferbar
- Panikfunktion E rechts und links verwendbar
- Panikfunktion E auch mit Schaltkontakten für die Drücker-, Riegel- und Zylinderüberwachung lieferbar (autotronic 834PK) sowie für Servotechnik
- Kein Freilaufzylinder erforderlich
- Zertifiziert gemäß DIN 18251, EN 15685, EN 14846, EN 179/ EN 1125 und VDE
- Geeignet für Systemprüfungen gemäß EN 1627 ff. bis RC3

Automatic multipoint locking system with panic function and motorised unlocking for double–leaf emergency exit doors according to EN 179 and EN 1125

Technical details

- Prepared for profile cylinder (RC on request)
- Latch retractable via key
- 35, 40, 45, 55 mm backset (others on request)
- 92 mm centre (RC 94 mm centre)
- 9 mm follower
- Throw of deadbolt and deadlocking latch: 20 mm
- Fire-resistant design
- Motorised unlocking by twin motor
- Motor-drive equipped with LED connector for lock status indication on the outside of the door

How it works

When the door closes, all latches and the main deadbolt automatically extend. Unimpeded escape to the outside, using the lever or panic push bar on either the active or inactive leaf, is however assured. When the inactive leaf is opened in an emergency, the rods of the drive locks are retracted from the keep and, at the same time, all of the locking elements in the active leaf are pushed back.

Please refer to the detailed description of the functions of emergency exit doors on page 2-32 ff.

Benefits

- Safe escape is guaranteed in case of emergency by simply actuating the lever
- Convenient, powerful motorised opening with access control systems
- Motorised unlocking takes less than a second
- Easy to add FUHR radio access control systems
- Fire-resistant design as standard
- Additional security as locking is automatic
- When the door closes, the main deadbolt also automatically extends
- Sturdy and durable – tested to withstand at least 200,000 operating cycles
- Panic functions B and E available
- Panic function E for non-handed use
- Panic function E also available with switching contacts for monitoring lever, deadbolt and cylinder (autotronic 834PK) as well as for servo technology
- No freewheel cylinder required
- Certified according to DIN 18251, EN 15685, EN 14846, EN 179/EN 1125 and VDE
- Suitable for system tests up to RC3 according to EN 1627 ff.