Diagramma di carico
Application range

H \ L	600	700	800	900	1000	1100	1200	1300	1400	1500	1600
4000	100%	100%	100%	100%	100%	100%	100%	100%	100%	100%	100%
3900	100%	100%	100%	100%	100%	100%	100%	100%	100%	100%	100%
3800	100%	100%	100%	100%	100%	100%	100%	100%	100%	100%	100%
3700	100%	100%	100%	100%	100%	100%	100%	100%	100%	100%	100%
3600	100%	100%	100%	100%	100%	100%	100%	100%	100%	100%	100%
3500	100%	100%	100%	100%	100%	100%	100%	100%	100%	100%	100%
3400	100%	100%	100%	100%	100%	100%	100%	100%	100%	100%	100%
3300	100%	100%	100%	100%	100%	100%	100%	100%	100%	100%	100%
3200	100%	100%	100%	100%	100%	100%	100%	100%	100%	100%	100%
3100	100%	100%	100%	100%	100%	100%	100%	100%	100%	100%	100%
3000	100%	100%	100%	100%	100%	100%	100%	100%	100%	100%	100%
2900	100%	100%	100%	100%	100%	100%	100%	100%	100%	100%	100%
2800	100%	100%	100%	100%	100%	100%	100%	100%	100%	100%	100%
2700	100%	100%	100%	100%	100%	100%	100%	100%	100%	100%	100%
2600	100%	100%	100%	100%	100%	100%	100%	100%	100%	100%	100%
2500	100%	100%	100%	100%	100%	100%	100%	100%	100%	100%	96%
2400	100%	100%	100%	100%	100%	100%	100%	100%	100%	100%	90%
2300	100%	100%	100%	100%	100%	100%	100%	100%	100%	93%	84%
2200	100%	100%	100%	100%	100%	100%	100%	100%	97%	87%	78%
2100	100%	100%	100%	100%	100%	100%	100%	100%	90%	80%	71%
2000	100%	100%	100%	100%	100%	100%	100%	94%	83%	73%	65%

Porte soggette ad uso intenso come edifici pubblici con chiudi porta o porte automatiche (il limite di impiego e' H=3000 e L=1400) in abbinamento alla terza o alla quarta cerniera bianca ✱ come da diagramma .

Doors subject to heavy duty as public building with doors with closer or automatic doors have a limited range of application H=3000 and L=1400 and must be fitted with the third or fourth white hinge ✱ as in the diagram.

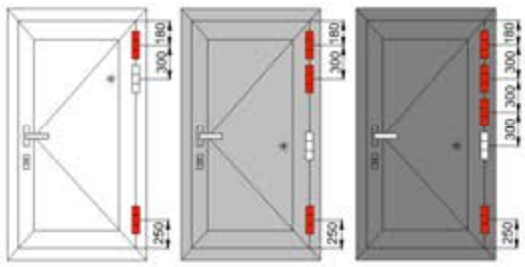

NODO | SECTION	ART. Due ali | Two wings	PORTATA LOAD CAPACITY
A01 - A02	8072	100% = 140 Kg
A08	8073	100% = 120 Kg
A20 - A21 - A22	8075	100% = 120 Kg
NODO | SECTION	**ART. Tre ali | Three wings**	**PORTATA LOAD CAPACITY**
A01 - A02	8072.6	100% = 160 Kg
A08	8073.6	100% = 140 Kg
A20 - A21 - A22	8075.6	100% = 140 Kg

MASTER

SCHEDA TECNICA DI MONTAGGIO

Cilindrika

http://www.masteritaly.com

CERNIERA REGOLABILE PER PORTE CON PROFILI FINESTRA
ADJUSTABLE DOOR HINGE FOR WINDOW PROFILES

ART. Due ali | Two wings	ART. Tre ali | Three wings	NODO | SECTION
8072	8072.6	A01 - A02
8073	8073.6	A08
8075	8075.6	A20 - A21 - A22

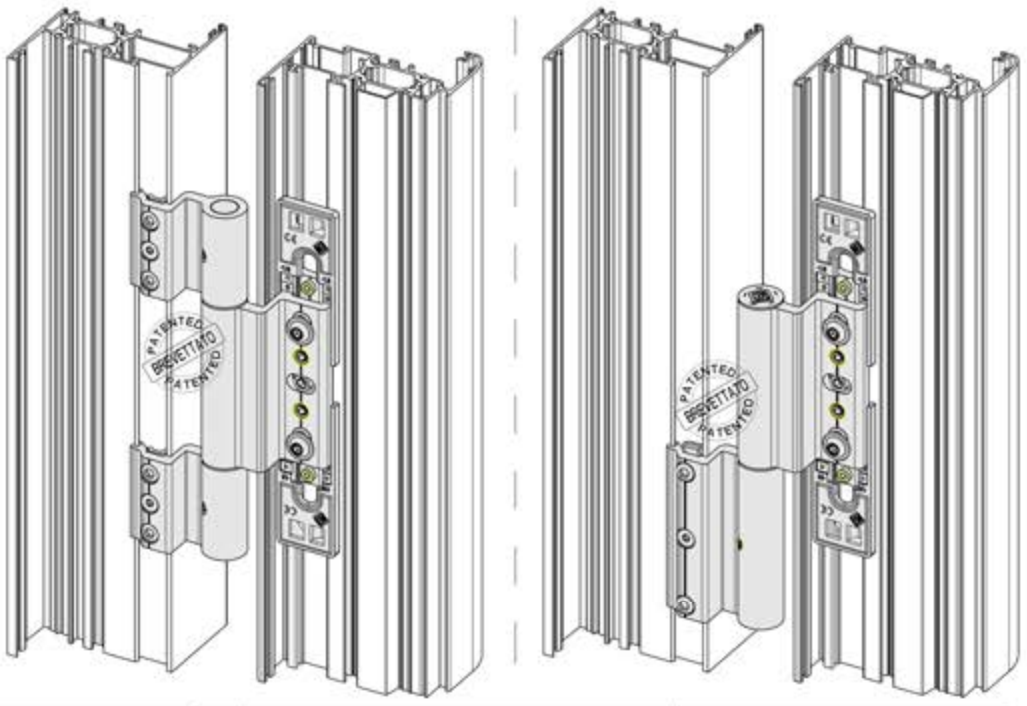

MASTER s.r.l.
s.p. 37 Conversano-Castiglione km 0,7
Conversano (BA), ITALY

EN 1935:2002/AC:2003

CE

Prova | Test	ART.	Nodo | Section	20
1994-CPR-RP-2206	A8072.6 / A8072	A01 - A02	4 7 6 0 1 4 0 13
1994-CPR-RP-2207	A8073.6 / A8073	A08	4 7 5 0 1 4 0 12
1994-CPR-RP-2208	A8075.6 / A8075	A21 - A22 - A23	

L'esperto Consiglia:

Per eventuali chiarimenti chiedere info al nostro Uff. Tecnico
tel. 080.4959823

MASTER S.r.l. ISO9001 - 10/02/2022
La Master Srl non risponde in nessun modo di possibili inesattezze imputabili ad errori di stampa o di trascrizione dati nel presente foglio.

Nodi laterali | Side section

A8072.x Camera Europea | Euro groove

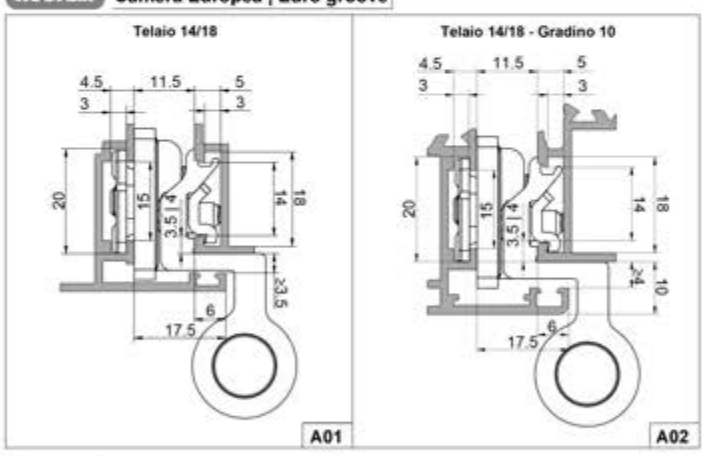

A8075.x Camera Europea complanare | Euro groove in line

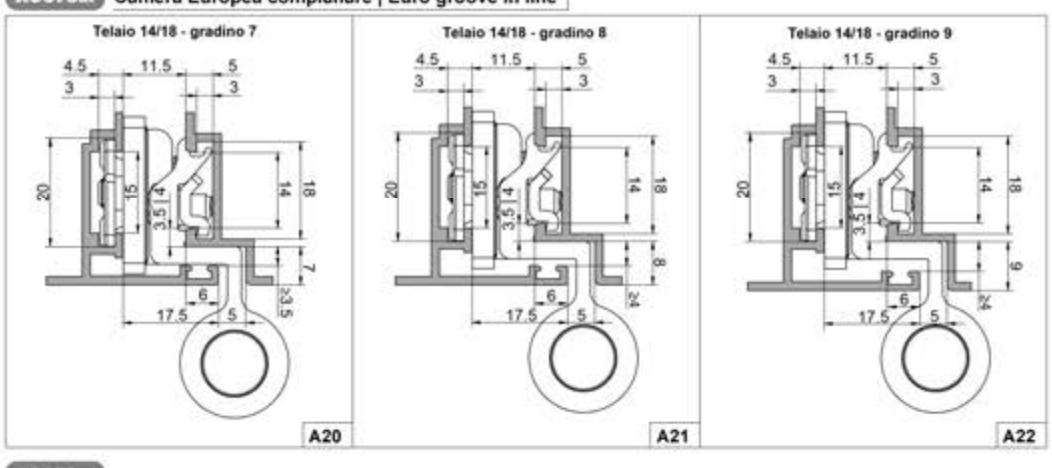

A8073.x Erre 40

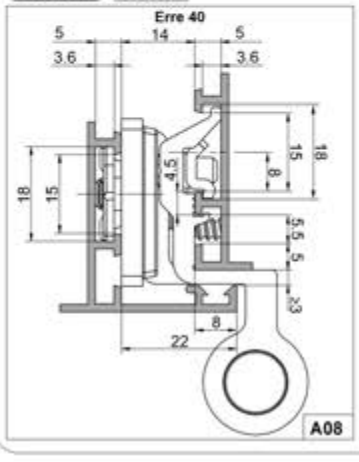

Grezzo
Mill finish

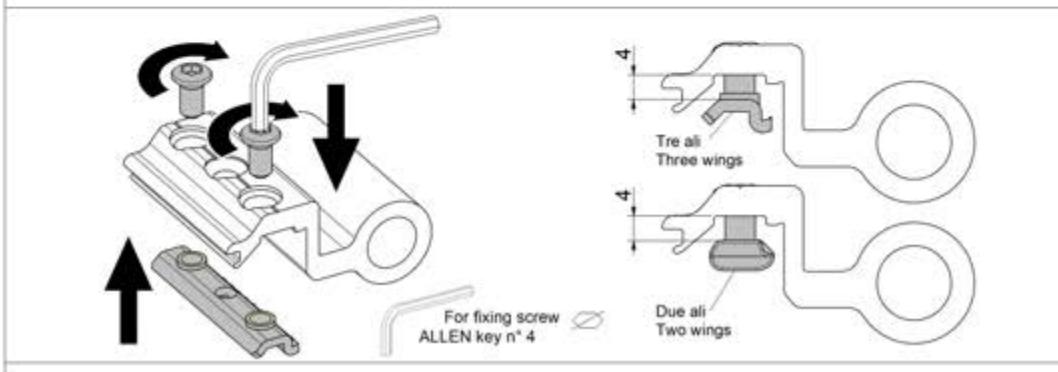

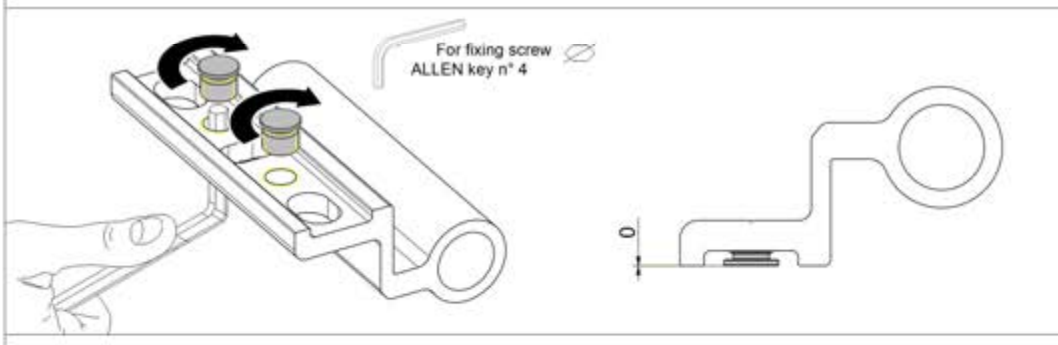

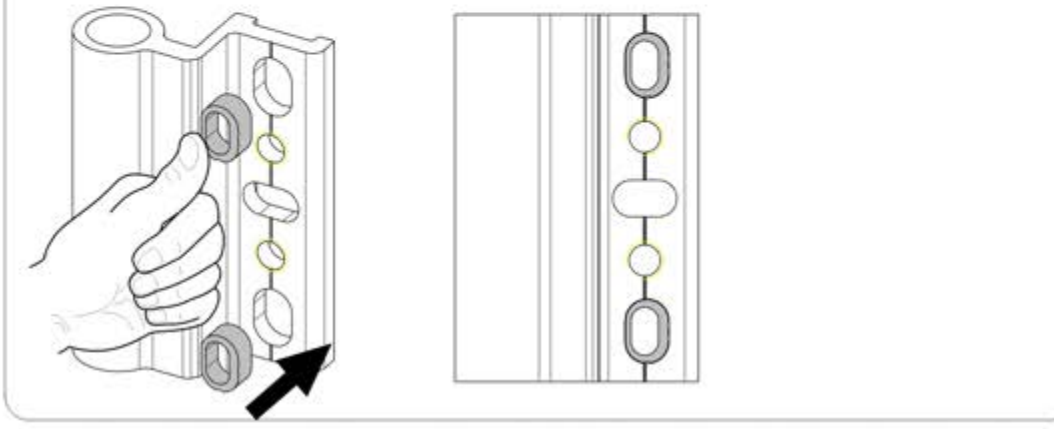

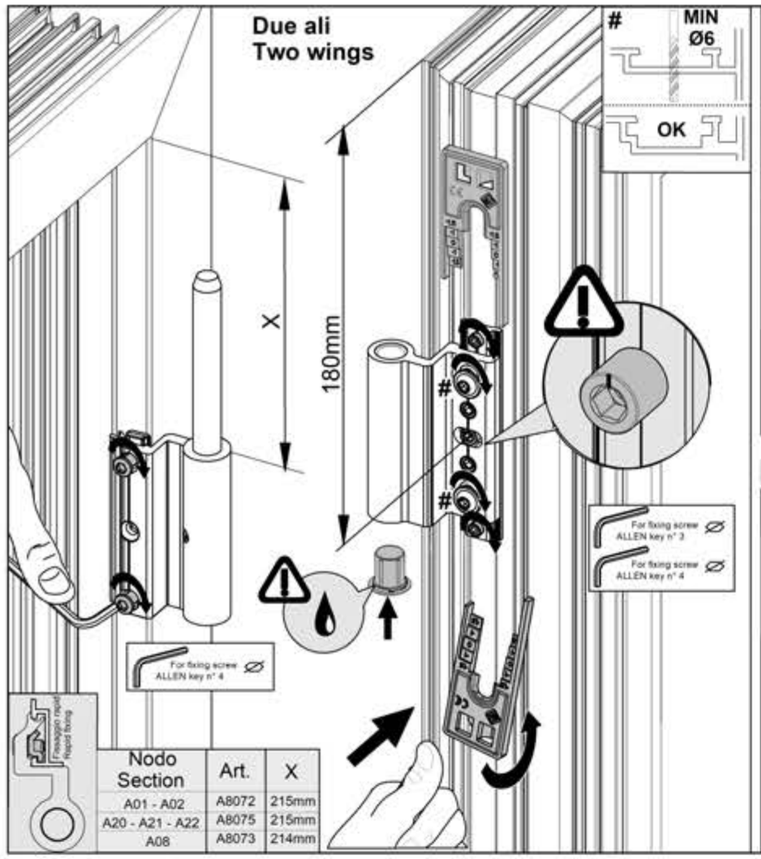

Nodo Section	Art.	X
A01 - A02	A8072	215mm
A20 - A21 - A22	A8075	215mm
A08	A8073	214mm

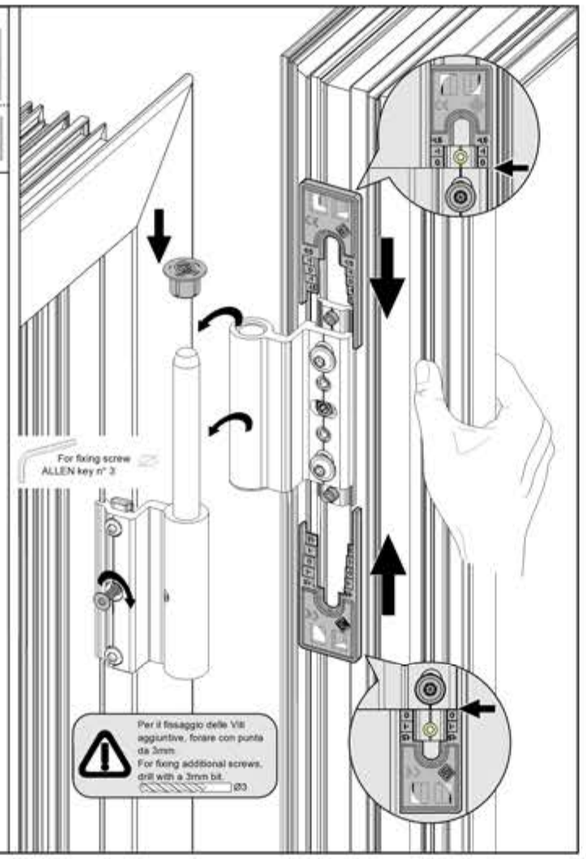

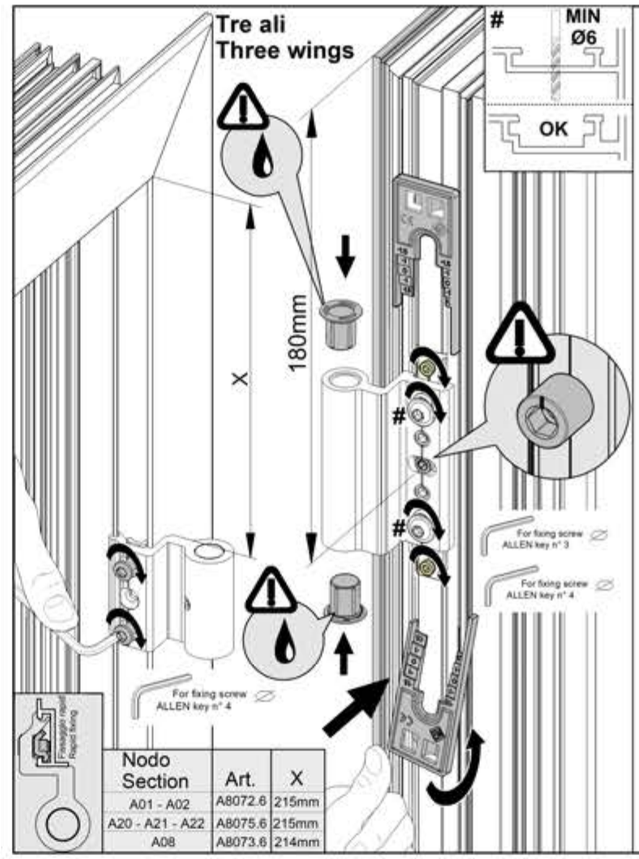
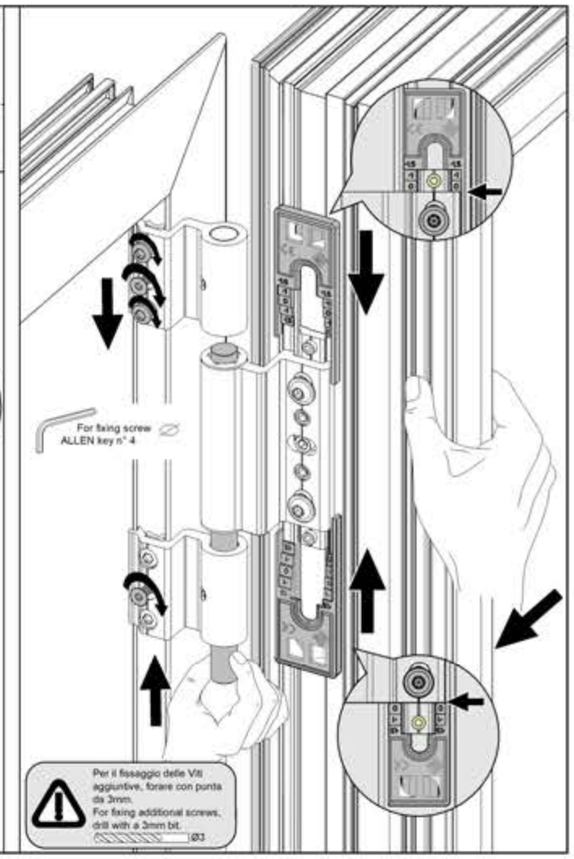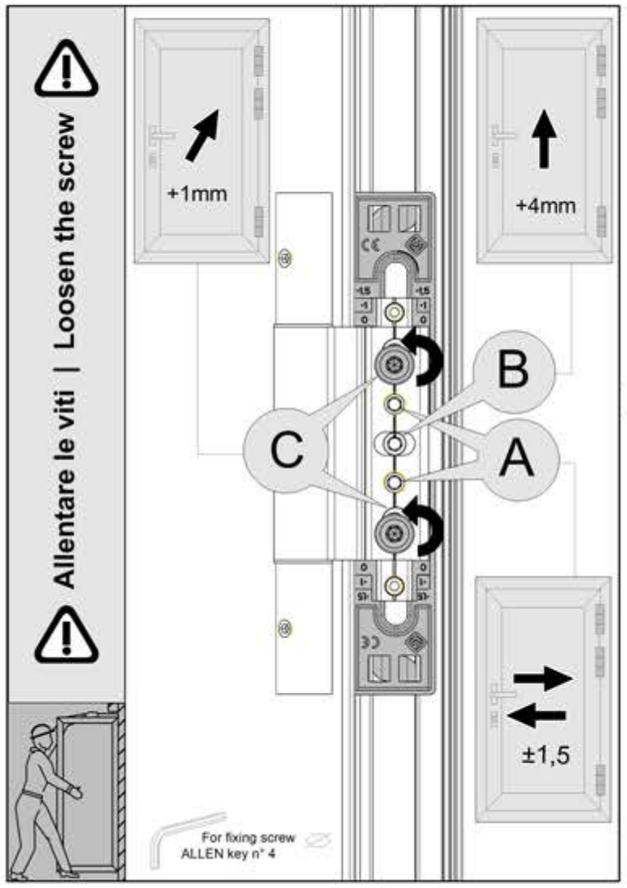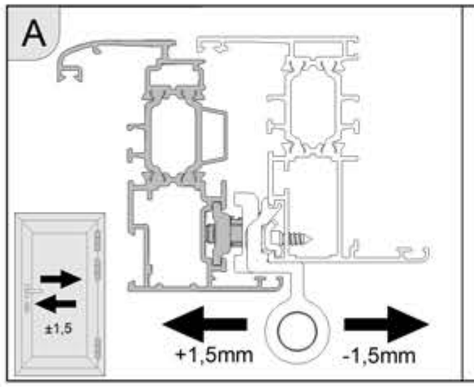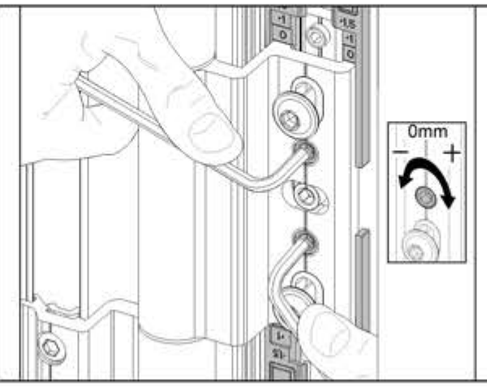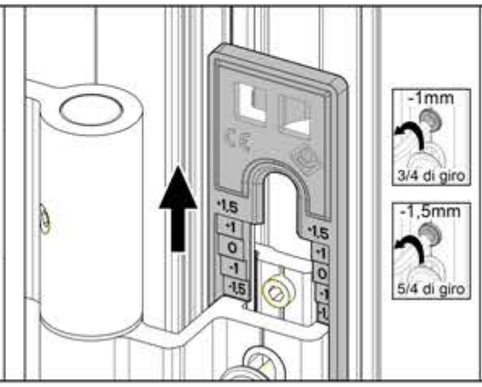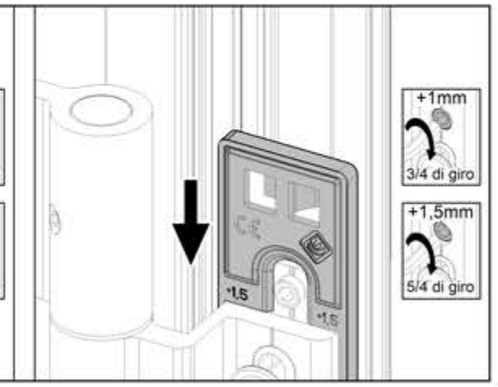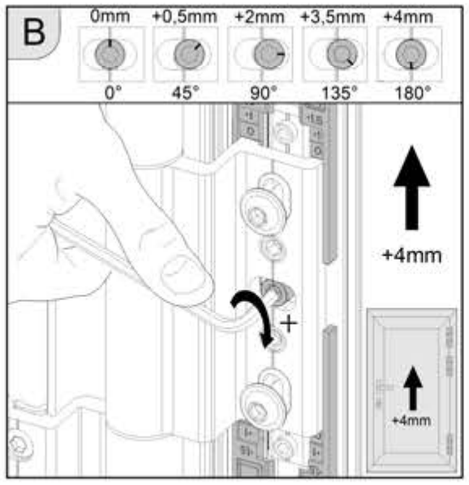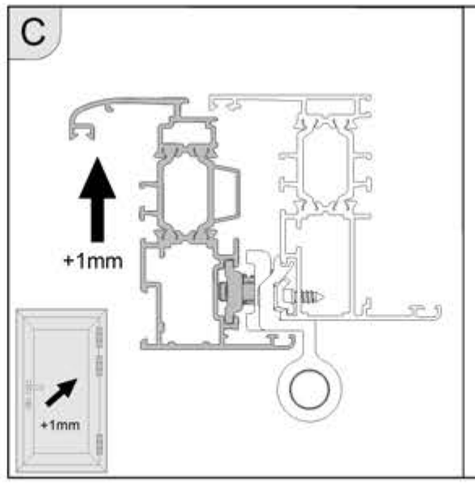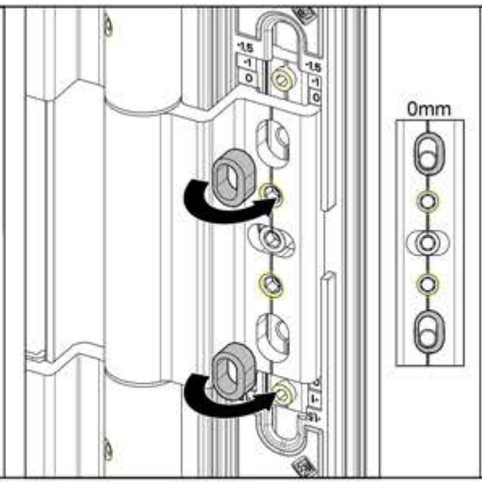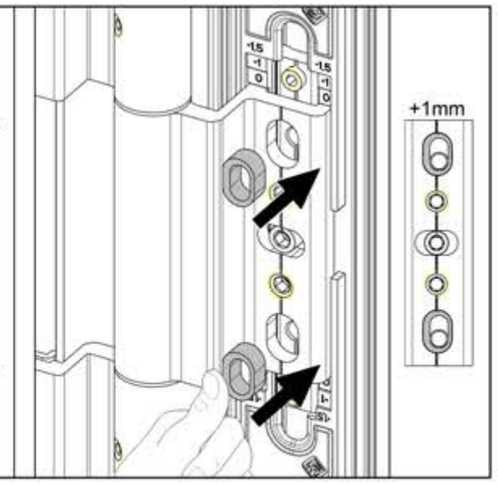
Nodo Section	Art.	X
A01 - A02	A8072.6	215mm
A20 - A21 - A22	A8075.6	215mm
A08	A8073.6	214mm